入力電圧	100V ~ 240V
入力電力	15W
定格周波数	50Hz ~ 60Hz
設置場所	室内用

品番 BMA-28030

分配器（DATA DIVIDER）

備考 入力電圧：AC100V（室内用）

※屋外設置時は、別途防水用BOXが必要です。

A-LINE用 分配器

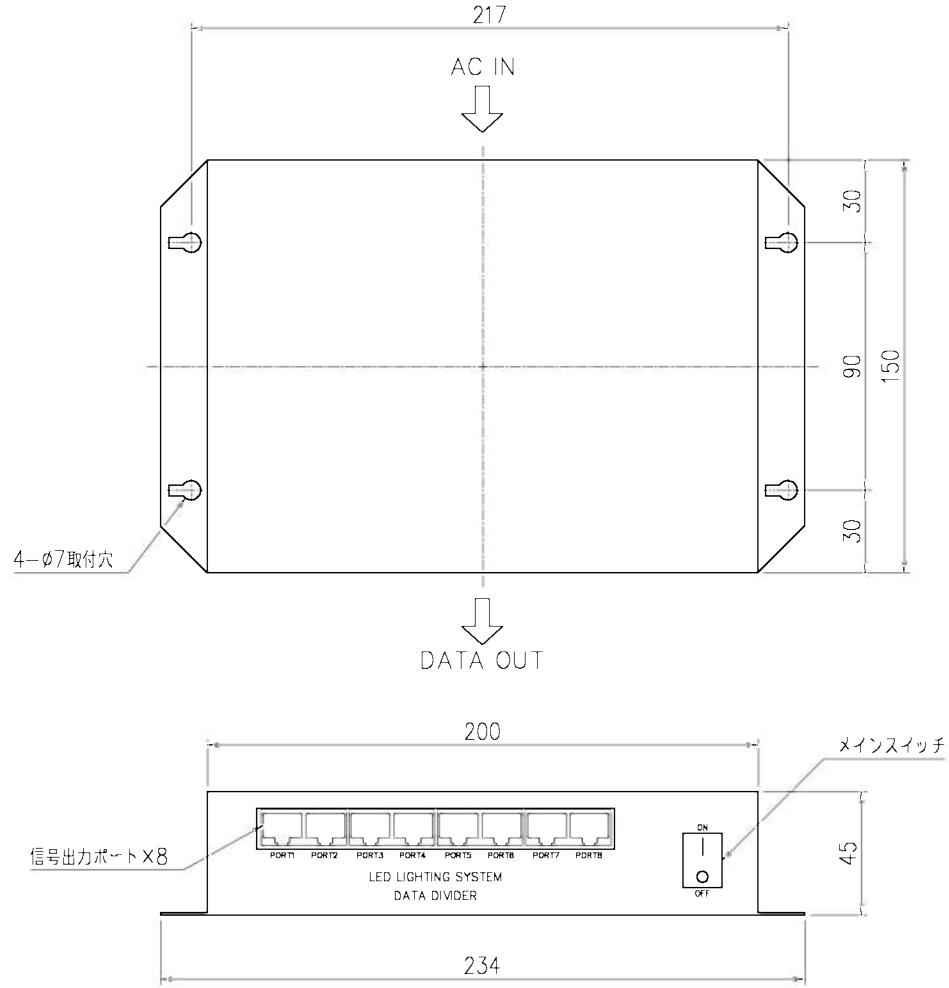

10					6					2				
9					5					1				
8					4					番号	品 名	材質	数量	摘 要
7					3					訂 正	年 月 日			年 月 日

設計	製図	検印	担当	図面作成日	縮尺
	長谷山			H19 年 5 月 11 日	1/2

Re:ray supported by NORITSU

ライトビーム株式会社